SW-MOTECH

SBL.04.214.10000/B
Revision: 00

Schutzbügel / Crashbar

Die Modellzuweisungen von diesem Artikel finden Sie auf unsere Website.
The application list for this product can be found on our website.

Montagehinweise

ACHTUNG: Die Montage dieses Produktes kann kompliziert sein und erfordert ein gutes technisches Verständnis. Wenn Sie unsicher sind, lassen Sie Montage und Wartung durch eine Fachwerkstatt durchführen. SW-MOTECH übernimmt keine Haftung für Schäden, die durch eine unsachgemäße Montage verursacht wurden.

Alle vom Motorrad gelösten Schrauben sind gemäß Herstellerangaben wieder zu montieren, oder mit von SW-MOTECH gelieferten Schrauben zu ersetzen.

Alle Schrauben mit flüssiger Schraubensicherung montieren.

Prüfen Sie vor Fahrbeginn alle Verbindungen auf festen Sitz.

Technische Änderungen vorbehalten. Irrtümer ausgenommen.

Mounting Instructions

ATTENTION: The assembly of this product can be complicated and requires a good technical understanding. If you are not sure of how to do this, have a specialty garage perform the mounting and service. SW-MOTECH accepts no liability for damages caused by improper installation.

All screws, bolts and nuts, including all replacement hardware provided by SW-MOTECH, should be tightened to the torque specified in the OEM maintenance manual for your motorcycle.

Medium strength liquid thread-locker should be used to secure all screws.

Check all screws, bolts and nuts before riding to ensure that all parts are tightened to the proper torque.

Subject to change. Not responsible for typos.

SW-MOTECH GmbH & Co. KG
Ernteweg 8/10
35282 Rauschenberg
Germany

Tel. +49 (0) 64 25/8 16 8-00
Fax +49 (0) 64 25/8 16 8-10

info@sw-motech.com
www.sw-motech.com

ACHTUNG / ATTENTION

Achtung: Die Boden- und Schräglagenfreiheit kann bei Nutzung dieses Anbauteils eingeschränkt sein.

Attention: Cornering and ground clearance can be reduced by using this accessory.

2 Schutzbügel
Crashbar

Linke Seite / left side

SBL.04.214.901

Anzahl/Pcs. 1

6 Schutzbügel
Crashbar

Rechte Seite / right side

SBL.04.214.902

Anzahl/Pcs. 1

1 Innensechskant-
schraube
Hexagon Socket Screw

M10 x 140 DIN 912

Anzahl/Pcs. 1

3 Innensechskant-
schraube
Hexagon Socket Screw

M8 x 45 DIN 912

Anzahl/Pcs. 2

7 Innensechskant-
schraube
Hexagon Socket Screw

M8 x 45 DIN 912

Anzahl/Pcs. 2

12 Innensechskant-
schraube
Hexagon Socket Screw

M6 x 16 DIN 912

Anzahl/Pcs. 2

4 Unterlegscheibe
Washer

A 8,4 DIN 125

Anzahl/Pcs. 2

8 Unterlegscheibe
Washer

A 8,4 DIN 125

Anzahl/Pcs. 2

10 Distanzbuchse
Spacer

Da:18 Di:10,5 h:18

Anzahl/Pcs. 1

13 Mutter, selbstsichernd
Lock Nut

M6 DIN 985

Anzahl/Pcs. 2

5 Distanzbuchse
Spacer

Da:20 Di:8,4 h:20

Anzahl/Pcs. 2

9 Distanzbuchse
Spacer

Da:20 Di:8,4 h:20

Anzahl/Pcs. 2

11 Mutter mit Bund,
selbstsichernd
Lock Nut with Flange

schwarz/black

M10 DIN 6927

Anzahl/Pcs. 1

Montage / Mounting

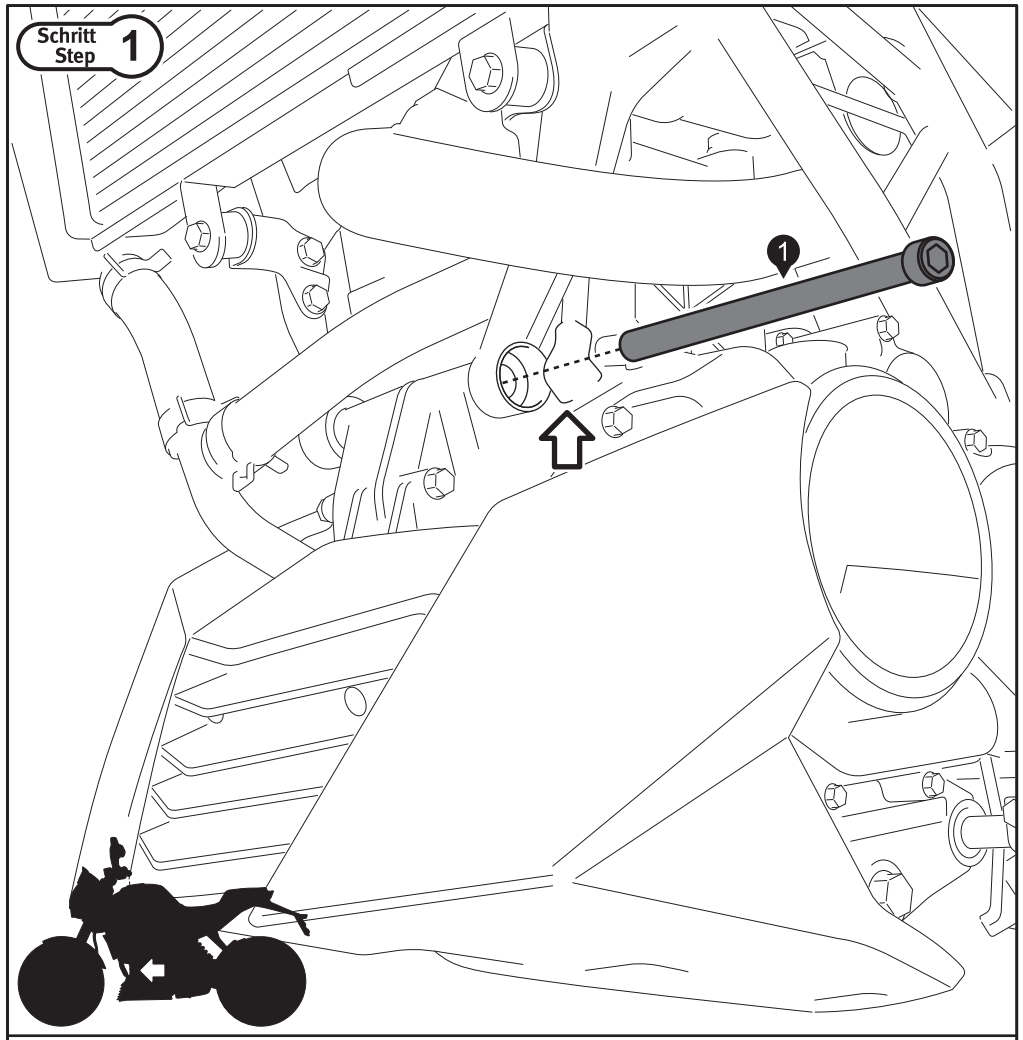

Ersetzen Sie auf der linken Fahrzeugseite den vorderen Motorhaltebolzen durch die Schraube (1), wie in der Zeichnung gezeigt. Drücken Sie dazu die markierte Kabeldichtung vorsichtig zur rechten Seite.

On the left side of the vehicle replace the front engine bolt with screw (1), as shown in the drawing. For easier mounting press the marked wire seal carefully to the right side.

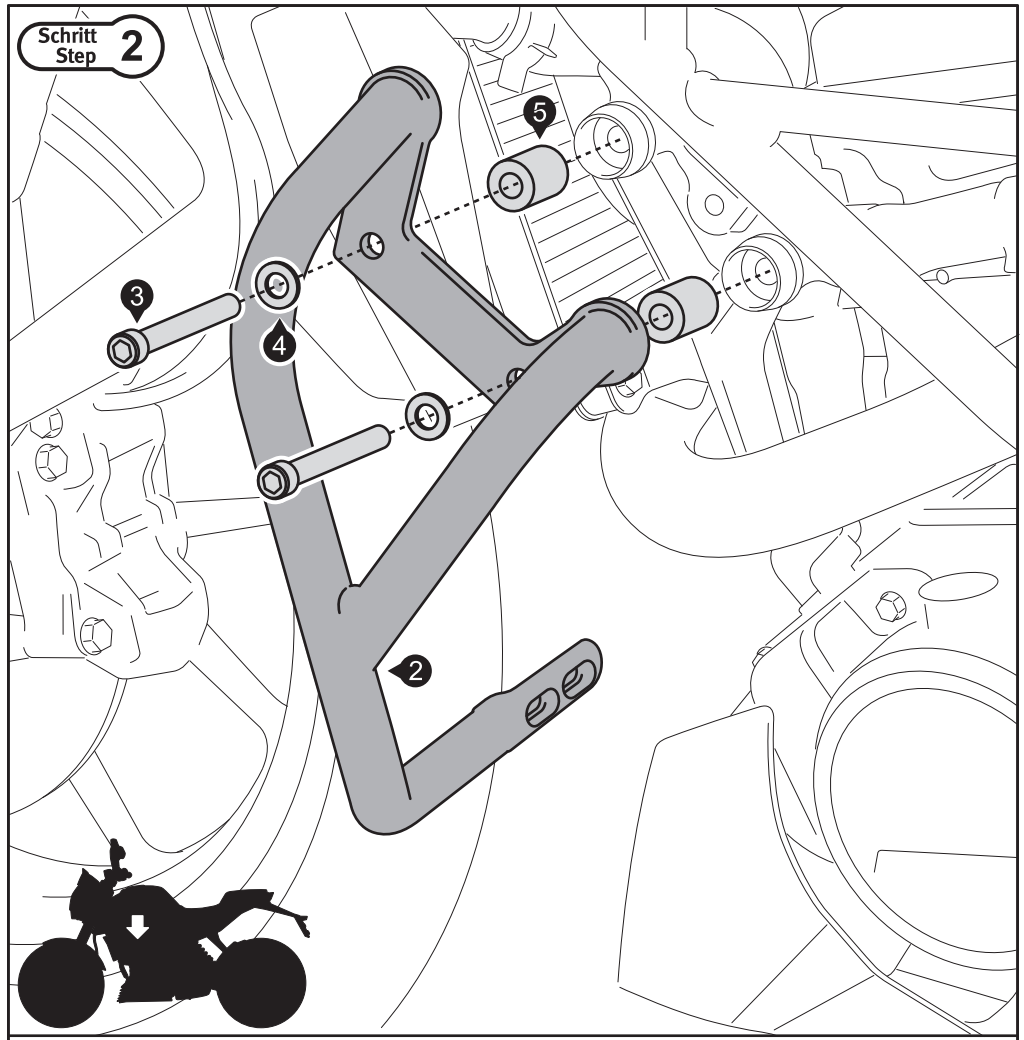

Entfernen Sie die originalen Schrauben von den Anbaupunkten. Verschrauben Sie anschließend die linke Schutzbügelhälfte (2) am Fahrzeug.
ACHTUNG: Sichern Sie die Schrauben (3) mit flüssiger Schraubensicherung! Ziehen Sie die Schrauben handfest an!

Remove the original screws from the mounting points. Attach the left crashbar (2) to the vehicle.
ATTENTION: Secure the screws (3) with liquid thread locker! Tighten the screws by hand!

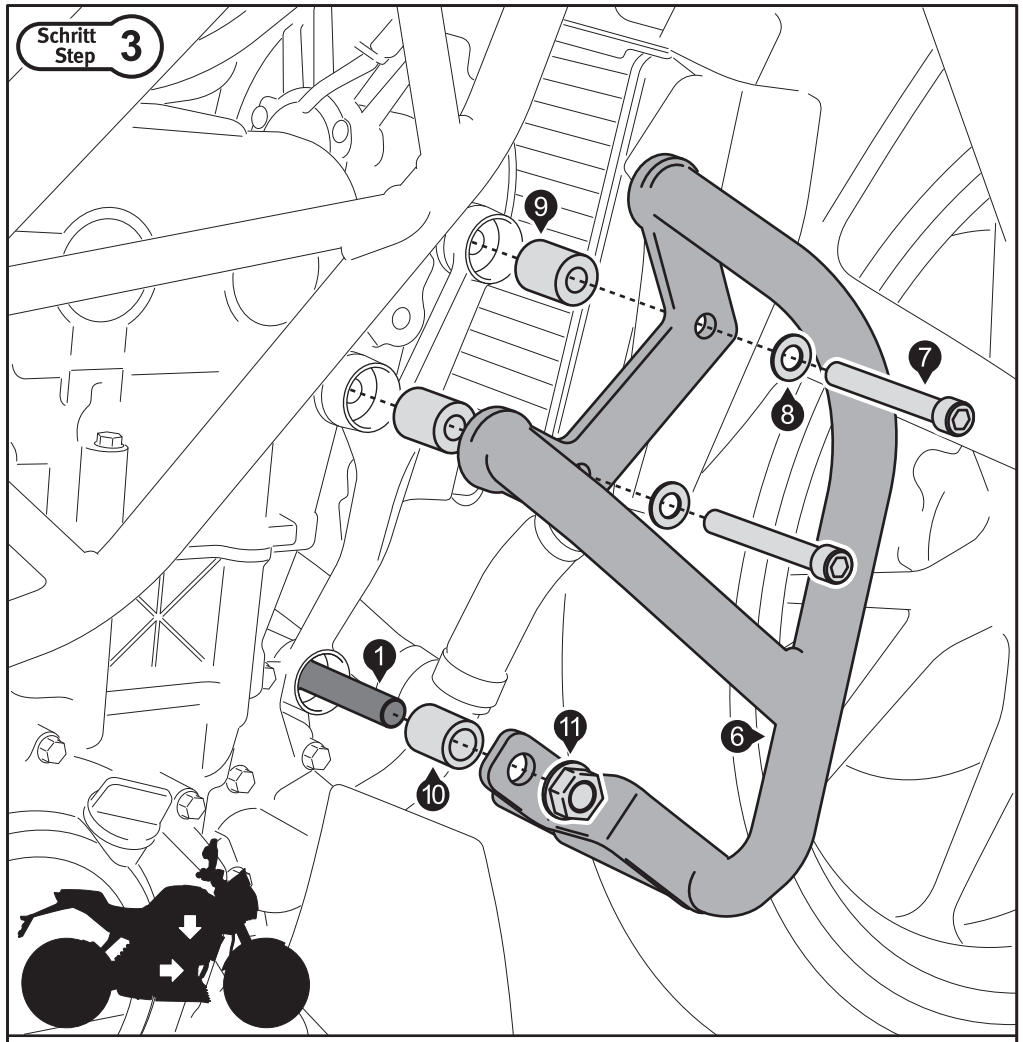

Entfernen Sie die originalen Schrauben von den Anbaupunkten. Verschrauben Sie anschließend die rechte Schutzbügelhälfte (6) am Fahrzeug.
ACHTUNG: Sichern Sie die Schrauben (7) mit flüssiger Schraubensicherung! Ziehen Sie die Schrauben handfest an!

Remove the original screws from the mounting points. Attach the right crashbar (6) to the vehicle.
ATTENTION: Secure the screws (7) with liquid thread locker! Tighten the screws by hand!

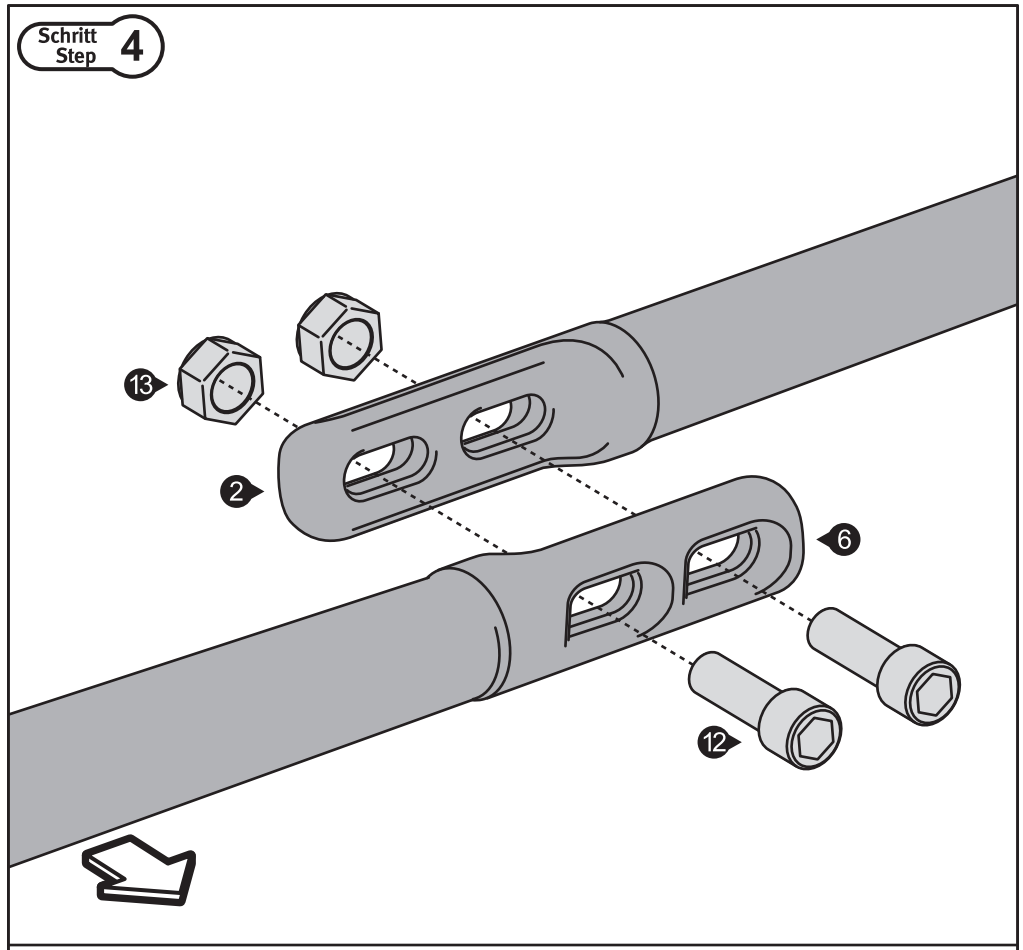

Richten Sie die beiden Schutzbügel (2) und (6) symetrisch am Fahrzeug aus. Verbinden Sie anschließend beide Schutzbügel an den vorderen Verbindungspunkten (auf den Fahrtrichtungspfeil achten).
Wenn beide Schutzbügel spannungsfrei und homogen sitzen, ziehen Sie die Schrauben (12), (3), (7) und (1) (in dieser Reihenfolge) nach den Vorgaben an:
Schrauben (12): 9,6 Nm.
Schrauben (3): 18 Nm.
Schrauben (7): 18 Nm.
Schraube (1): 46 Nm.

Align the crashbars (2) and (6) symmetrical. Then connect the two crashbars at the front connection points (pay attention to the driving direction arrow).
If both crashbars fits stress-free and homogeneous, tighten the screws (12), (3), (7) and (1) (in this order) as specified:
Screws (12): 9,6 Nm.
Screws (3): 18 Nm.
Screws (7): 18 Nm.
Screw (1): 46 Nm.